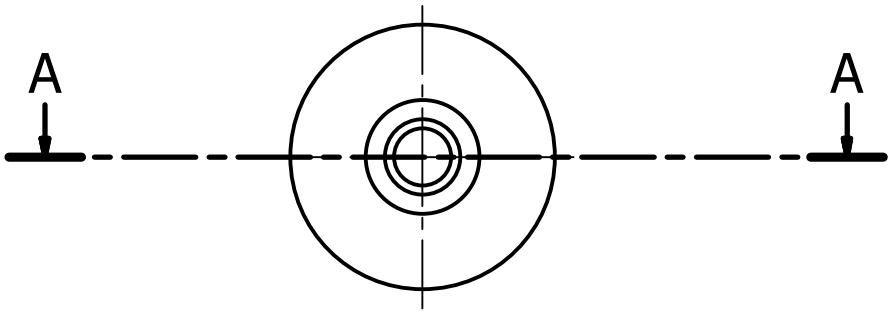

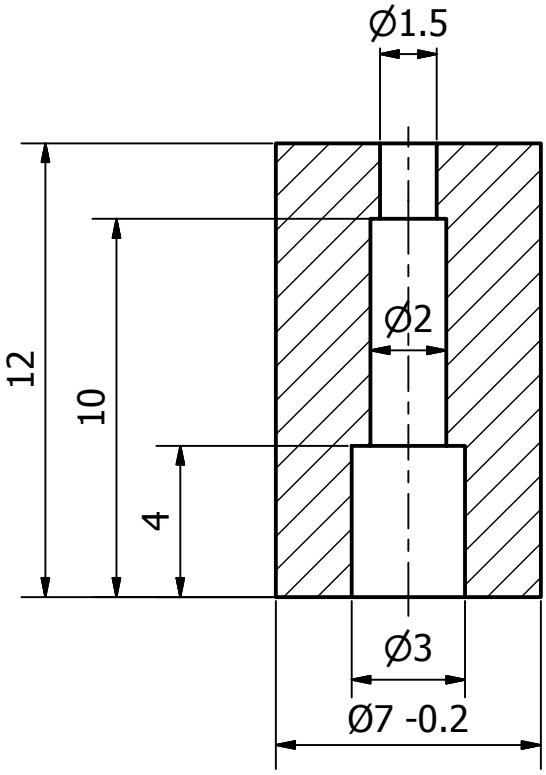

A-A (5 : 1)

Author	Date
GC,JLJ	02/10/2011

http://www.basicairdata.eu

Basicairdata SV-008 - Pitot -Pitot internal tp

Sheet 1 / 1